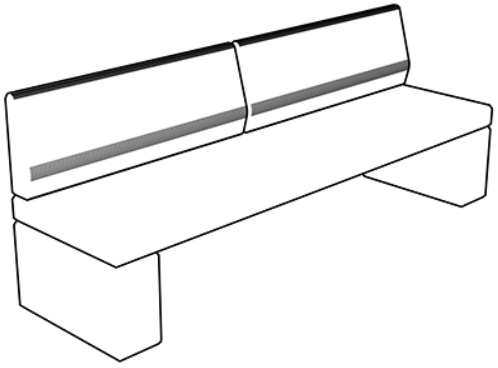

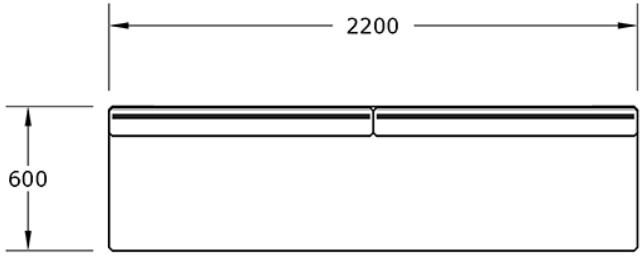

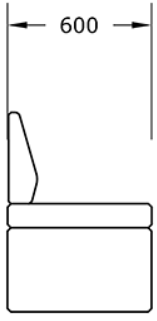



GITMA
mobiliario urbano
ASUA BG 96 S.L
Calle Sangroniz 2. 48150. Sondika. Bizkaia
T. 94 471 06 13 info@gitma.es WSP. 605 700 037





Mobiliario Urbano
Bancos

Banco Estrada Doble
GMBED

Características técnicas:

Peso: 739 kg

Material: Piedra Artificial

Acabado: Granito o Blanco

Diseño: Gitma-Área de diseño

Descripción:
Banco de piedra artificial modelo Estrada Doble, acabado en granito, con dimensiones 2200x600x830 mm y peso 739 kg. Fabricado en hormigón armado y/o reforzado conforme a UNE-EN 13198:2004 y UNE-EN 13369:2018. Tratamiento superficial decapado con arena para mayor resistencia y estética. Instalación sencilla sin obra civil. Perfecto para mobiliario urbano funcional y de alta calidad.. Solucion de equipamiento urbano para espacios publicos.El equipamiento urbano Banco Estrada Doble de Gitma esta orientado a bancos, con enfoque en durabilidad y mantenimiento eficiente.

Montaje:
Instalación mediante colocación de patas posadas y preferentemente pegadas con cemento cola. Módulo asiento colocado sobre patas con anclajes y respaldos atornillados. Consultar servicio técnico para soporte en montaje.