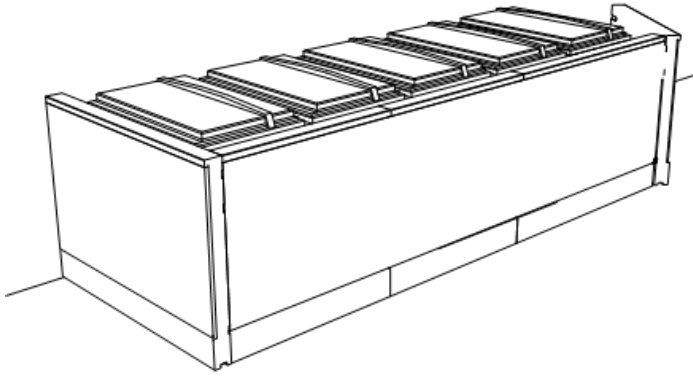

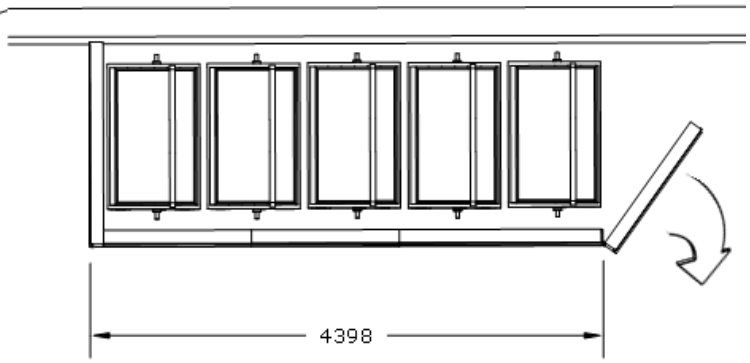

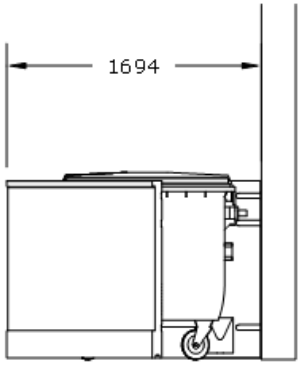

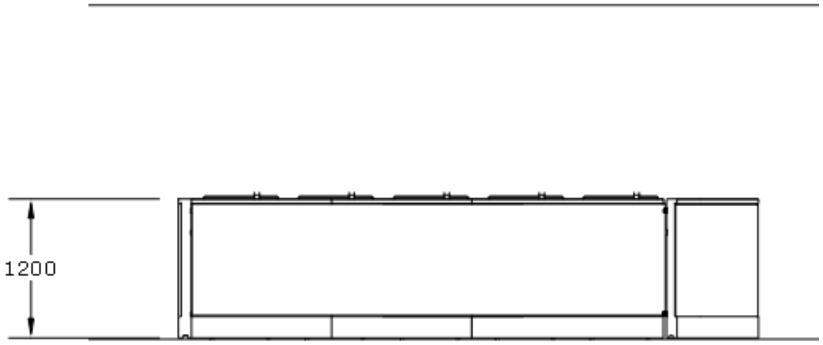

GITMA
mobiliario urbano
ASUA BG 96 S.L
Calle Sangroniz 2. 48150. Sondika. Bizkaia
T. 94 471 06 13 info@gitma.es WSP. 605 700 037

Mobiliario Urbano
Cubrecontenedores

Cubrecontenedores Neorecintos
GMRE17

Características técnicas:

Peso: kg

Material: Polietileno reciclado

Instalación: Fijado al suelo o lastrado

Acabado: Diseño Personalizado

Diseño: Gitma-Área de diseño

Descripción:
Conjunto modular para ocultar contenedores en isla ecológica de superficie, dimensiones 4,398 mm de largo x 1,694 mm de ancho x 1,200 mm de alto. Compuesto por 2 módulos NR1694, 2 módulos NR1240 y 1 módulo NR1240 abisagrado para puerta lateral. Fabricado en polietileno reciclado de media densidad (mdPE), 100% reciclado o primera materia alimentaria, con protección UVA. Material autoextinguible y antiadherente.

Montaje:
Montaje mediante ensamblaje y fijación con tornillería suministrada. Se recomienda usar tornillos adecuados para anclar firmemente al pavimento. Consultar asistencia técnica.