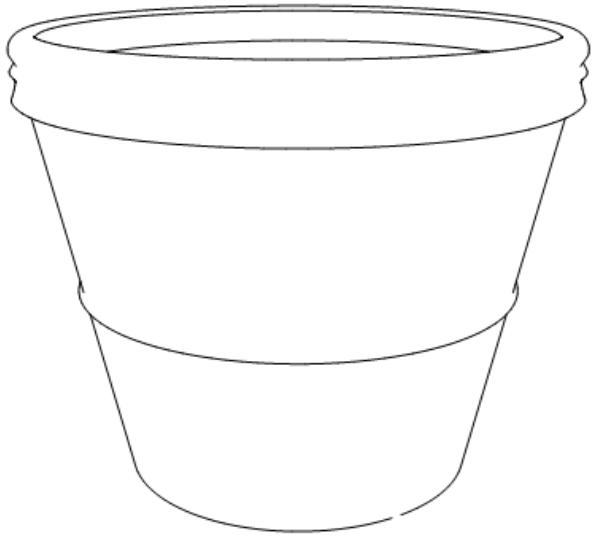

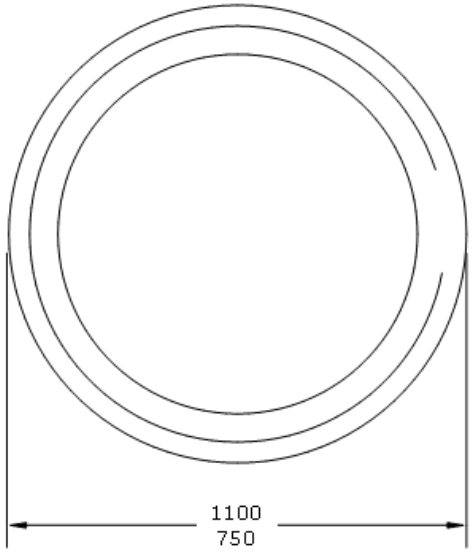

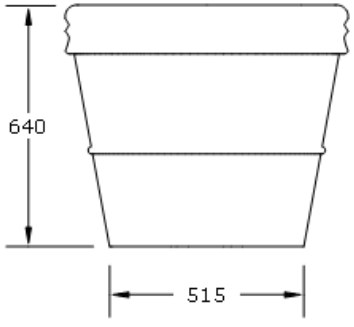

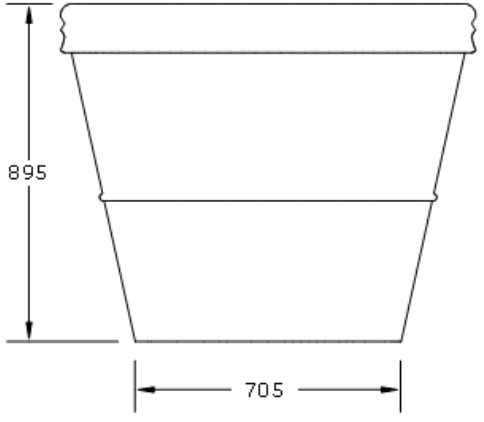

GITMA
mobiliario urbano
ASUA BG 96 S.L
Calle Sangroniz 2. 48150. Sondika. Bizkaia
T. 94 471 06 13 info@gitma.es WSP. 605 700 037





Mobiliario Urbano
Jardineras

Jardinera Clásica
GMJCL

Características técnicas:

Peso en vacío: 8 - 18 Kg

Capacidad: 200 - 610 L

Material: Polietileno Urbano (mdPE)

Acabado: Muestrario de colores

Descripción:
Jardinera urbana clásica fabricada en polietileno reciclable de alta calidad, con resistencia a la corrosión y superficie antiadherente que facilita su mantenimiento. Disponible en dos tamaños (750 y 1100 mm) con capacidades desde 200 hasta 610 litros, diseño cónico para estabilidad y drenaje eficiente. Perfecta para aceras, plazas y zonas peatonales, combina estética tradicional con funcionalidad sostenible, aportando a la renaturalización y mejorando el mobiliario urbano en entornos públicos y privados.. Solucion de equipamiento urbano para espacios publicos.El equipamiento urbano Jardinera Clásica de Gitma esta orientado a jardineras, con enfoque en durabilidad y mantenimiento eficiente.

Montaje:
Instalación directa sobre superficie plana sin necesidad de obra civil. Puede anclarse para mayor seguridad y estabilidad. Opcional uso como hidrojardinera para un riego más eficiente y mantenimiento simplificado. Consultar detalles técnicos.