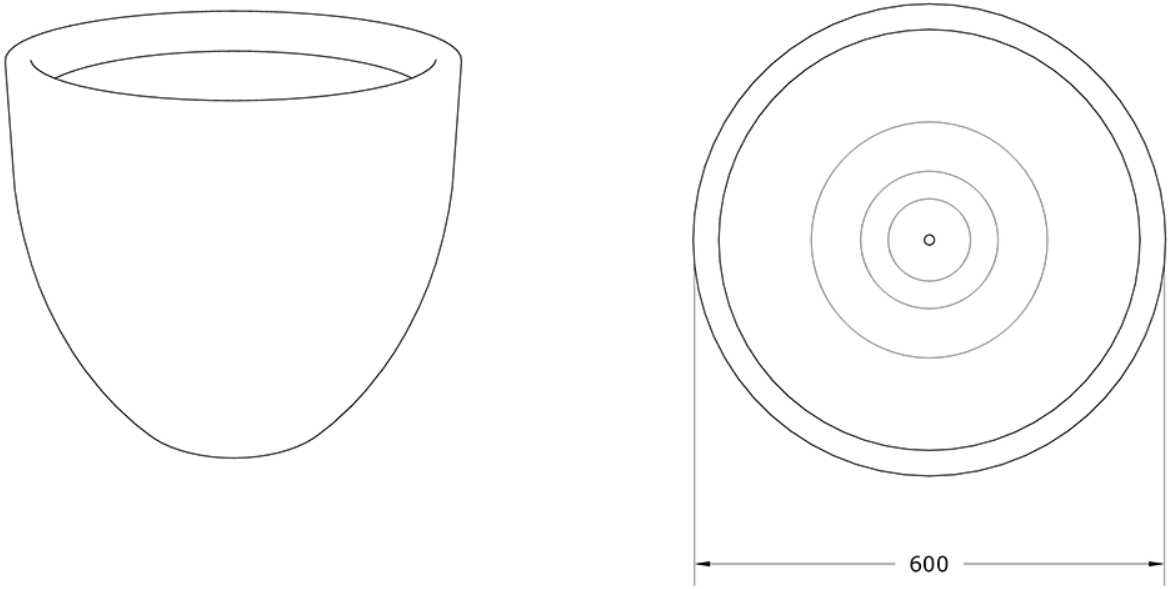

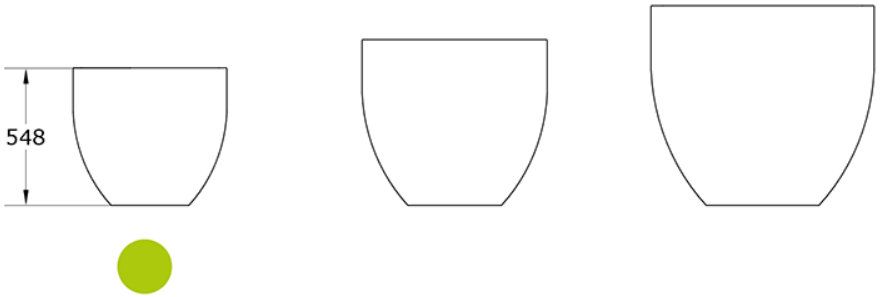

GITMA
mobiliario urbano
ASUA BG 96 S.L
Calle Sangroniz 2. 48150. Sondika. Bizkaia
T. 94 471 06 13 info@gitma.es WSP. 605 700 037

Mobiliario Urbano
Jardineras

Jardinera Luna 600
GMJLU600

Características técnicas:

Peso: 6 Kg

Capacidad: 110L

Material: Polietileno Urbano (mdPE)

Acabado: Muestrario de colores

Descripción:
Jardinera urbana LUNA 600 fabricada en polietileno urbano 100% reciclable, con diseño cilíndrico y base esférica que proporciona estabilidad y accesibilidad. Con capacidad para 110 litros, disponible en 22 colores y acabado acero corten que aporta estética y resistencia. Superficie antiadherente que facilita la limpieza y protege contra impactos. Producto sostenible certificado por criterios de ecodiseño Gitma, ideal para espacios públicos, jardines y mobiliario urbano que apuesta por la durabilidad y la funcionalidad. Posibilidad opcional de hidrojardinera para un riego eficiente y sostenible.

Montaje:
Anclaje al suelo mediante pernos ocultos interiores o pletinas galvanizadas exteriores. Instalación sencilla, segura y adecuada para entornos urbanos interiores y exteriores. Consultar servicio técnico para asesoría en instalación y mantenimiento.