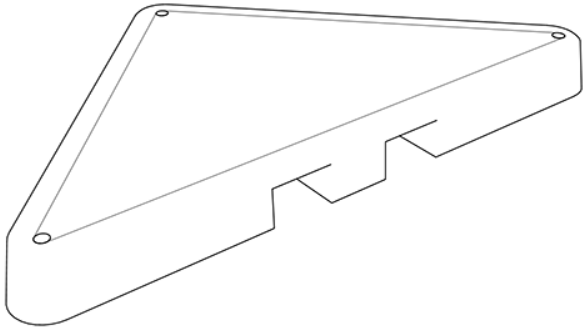

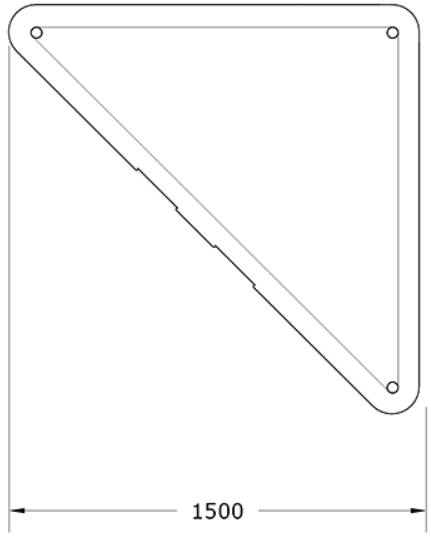

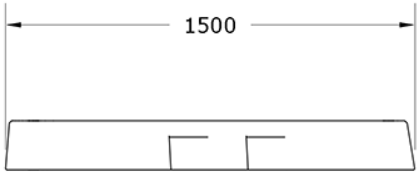

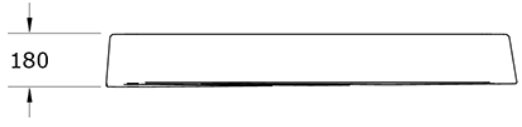

GITMA
mobiliario urbano
ASUA BG 96 S.L
Calle Sangroniz 2. 48150. Sondika. Bizkaia
T. 94 471 06 13 info@gitma.es WSP. 605 700 037





Mobiliario Urbano
Movilidad

Vado Triangular
GMMVT

Características técnicas:

Peso: 506 kg

Material: Piedra Artificial

Acabado: Estándar o Personalizado

Diseño: Gitma-Área de diseño

Descripción:
Pieza monolítica de piedra artificial de 1500x1500x180 mm, fabricada en hormigón armado y/o reforzado conforme a UNE-EN 13198:2004 y UNE-EN 13369:2018. Pieza auto-pallet que se posa en los límites de vados para evitar aparcamiento indebido. Puede integrar señales y pilonas para mayor funcionalidad y seguridad urbana.. Solucion de equipamiento urbano para espacios publicos.El equipamiento urbano Vado Triangular de Gitma esta orientado a movilidad, con enfoque en durabilidad y mantenimiento eficiente.

Montaje:
Instalación sencilla mediante posado y fijación con picas. Consultar servicio técnico para asesoramiento en montaje y personalización.