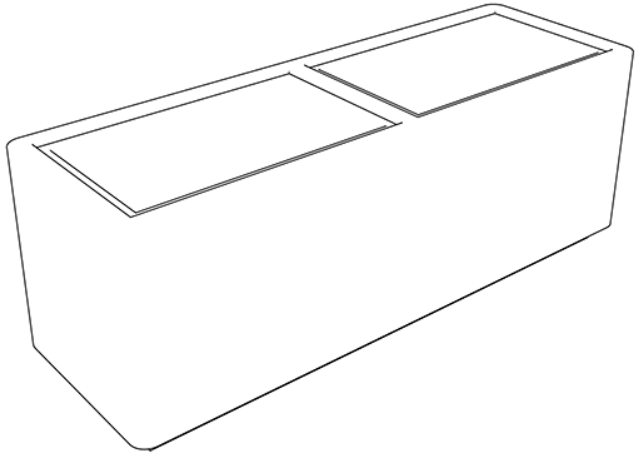

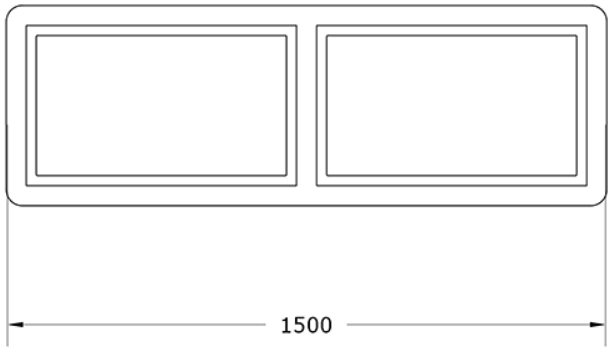

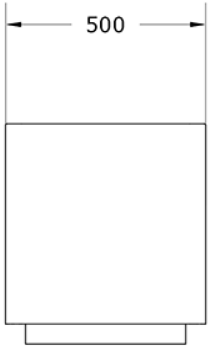

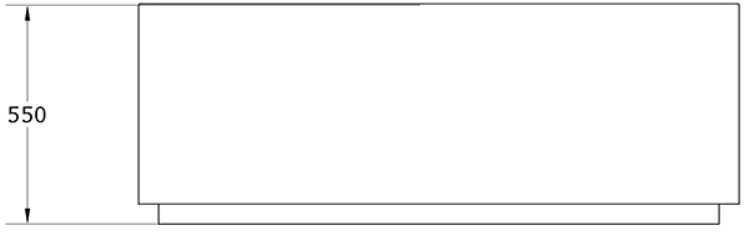

GITMA
mobiliario urbano
ASUA BG 96 S.L
Calle Sangroniz 2. 48150. Sondika. Bizkaia
T. 94 471 06 13 info@gitma.es WSP. 605 700 037





Mobiliario Urbano
Jardineras

Jardinera Parque PE
GMJPPE

Características técnicas:

Peso en vacío: 41 Kg

Capacidad: 140L+140L

Material: Polietileno Urbano (mdPE)

Descripción:
Jardinera Parque PE fabricada en polietileno urbano (mdPE), con diseño rectangular de 1500x500x550 mm y capacidad total de 280 litros dividida en dos cavidades independientes con bandejas separadas. Diseñada para mobiliario urbano, se adapta a diferentes espacios y necesidades, facilitando el cultivo y embellecimiento de zonas verdes en parques, plazas y entornos urbanos. Resistente a la intemperie y con múltiples acabados de color para integración en infraestructuras verdes urbanas.. Solucion de equipamiento urbano para espacios publicos.El equipamiento urbano Jardinera Parque PE de Gitma esta orientado a jardineras, con enfoque en durabilidad y mantenimiento eficiente.

Montaje:
Posado sencillo con fijación al suelo por el interior para garantizar estabilidad. Consultar asistencia.