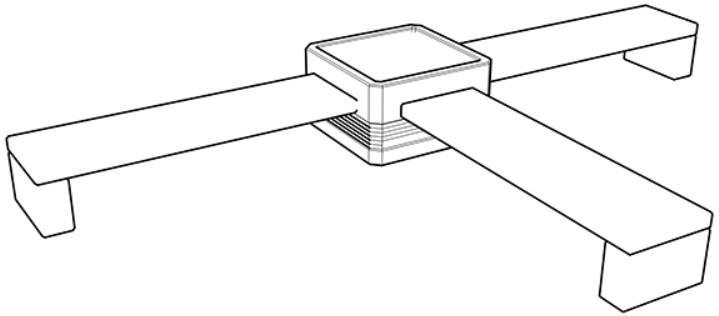

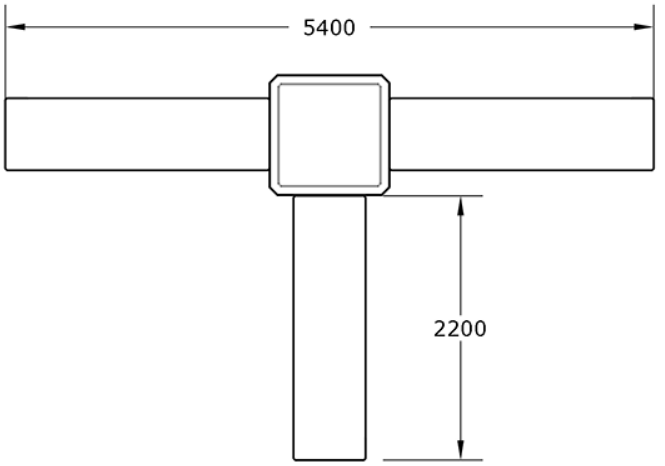

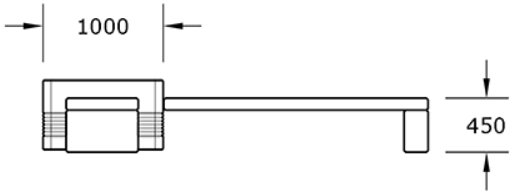

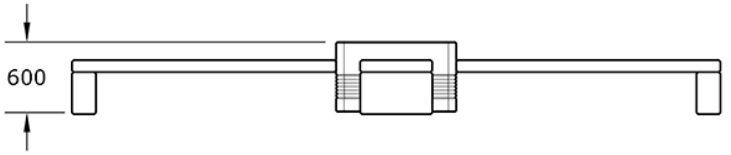

GITMA
mobiliario urbano
ASUA BG 96 S.L
Calle Sangroniz 2. 48150. Sondika. Bizkaia
T. 94 471 06 13 info@gitma.es WSP. 605 700 037

Mobiliario Urbano
Bancos

Banco Estrada Cubica Ej.3
GMBECE3

Características técnicas:

Peso: 1993 kg

Material: Piedra Artificial

Instalación: Posado y atornillado entre módulos

Diseño: Gitma-Área de diseño

Acabado: Granito/Blanco/Arenisca/Negro

Descripción:
Banco Estrada Cúbica Ej.3, conjunto modular de mobiliario urbano compuesto por tres bancos y jardinera cúbica integrada en tres lados, fabricado en piedra artificial con asiento de símil madera y respaldo continuo. Ideal para plazas, parques y espacios públicos, ofrece alta resistencia y accesibilidad conforme a normativas UNE-EN 13198:2004 y UNE-EN 13369:2018. Su acabado decapado con arena garantiza durabilidad y fácil mantenimiento, promoviendo el paisajismo urbano sostenible y la creación de zonas naturales de sombra y confort para usuarios y peatones.

Montaje:
Instalación sencilla sin obra civil, módulos posados y atornillados con seguridad. Consultar asistencia.