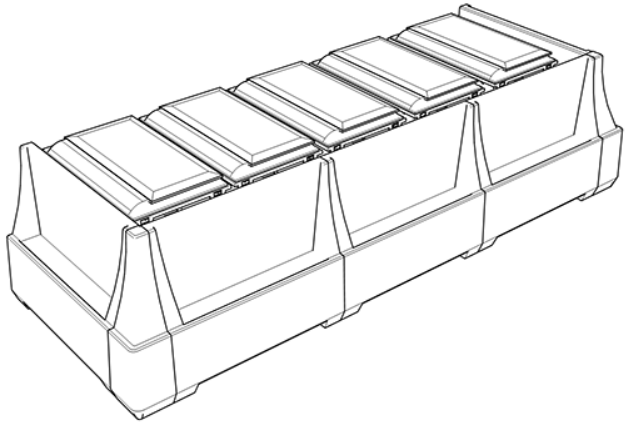

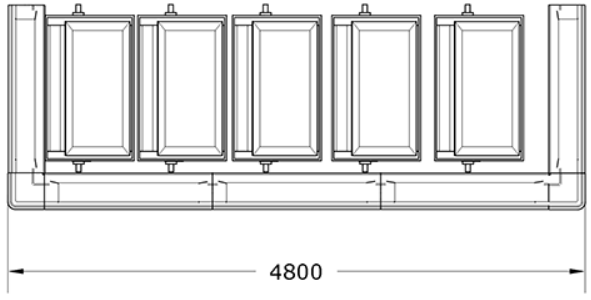

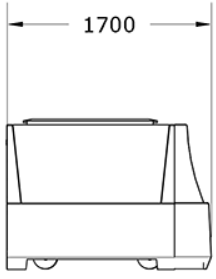

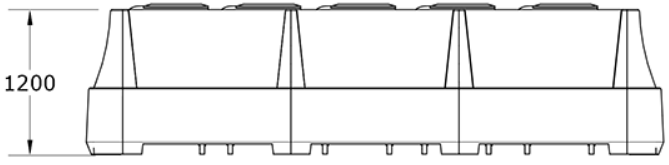

GITMA
mobiliario urbano
ASUA BG 96 S.L
Calle Sangroniz 2. 48150. Sondika. Bizkaia
T. 94 471 06 13 info@gitma.es WSP. 605 700 037





Mobiliario Urbano
Cubrecontenedores

Cubrecontenedores Recintos Ej.5
GMRE5

Características técnicas:
Peso: 2913 kg
Material: Piedra Artificial
Instalación: Posado y atornillado entre módulos
Diseño: Gitma-Área de diseño
Acabado: Granito o Blanco

Descripción:
Sistema modular de cubrecontenedores de piedra artificial con hormigón armado, conforme a normas UNE-EN 13198:2004 y UNE-EN13369:2018. Diseñado para transformar áreas de residuos en espacios limpios y funcionales, este mobiliario urbano destaca por su resistencia, estética y funcionalidad, facilitando la agrupación y accesibilidad de contenedores urbanos. Ideal para integrar en proyectos de paisajismo urbano y diseño de espacios verdes. Instalación sin obra civil, garantiza un entorno ordenado y sostenible, aportando valor a la infraestructura verde y al mobiliario para espacios públicos.. Solucion de equipamiento urbano para espacios publicos.El equipamiento urbano Cubrecontenedores Recintos Ej.5 de Gitma está orientado a cubrecontenedores, con enfoque en durabilidad y mantenimiento eficiente.

Montaje:
Instalación sencilla mediante posado y atornillado entre módulos con tornillería suministrada. Consultar para asistencia.