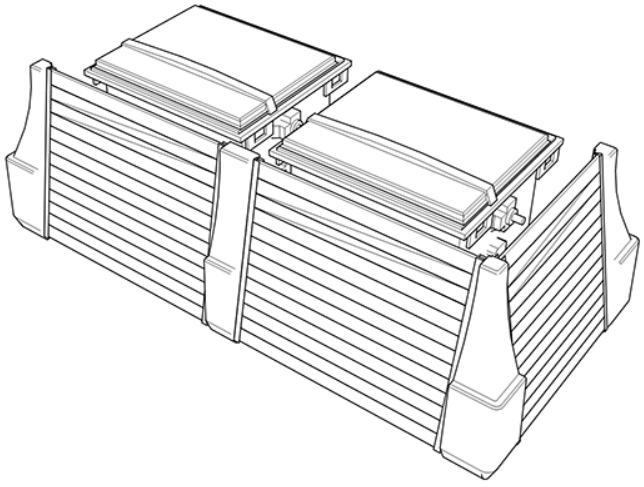

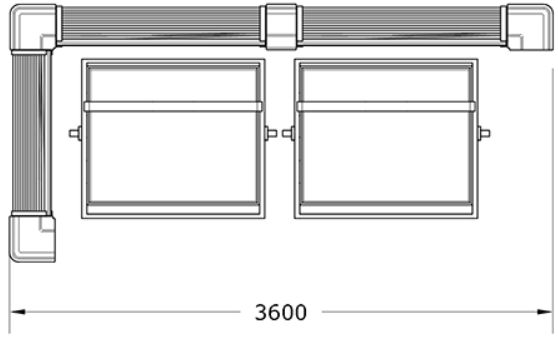


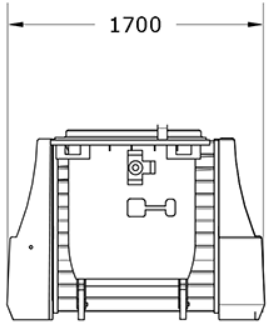


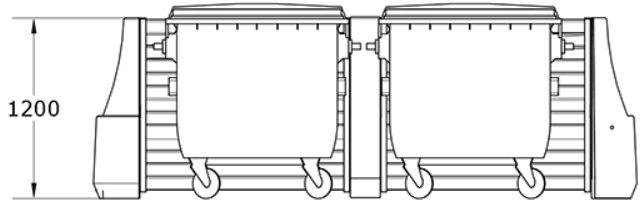


GITMA
mobiliario urbano
ASUA BG 96 S.L
Calle Sangroniz 2. 48150. Sondika. Bizkaia
T. 94 471 06 13 info@gitma.es WSP. 605 700 037





**Mobiliario Urbano**
Cubrecontenedores

## Cubrecontenedores Recintos Ej.7
GMRE7

### Características técnicas:
Peso: 511 kg
Material: Piedra Artificial+ Madera de pino
Instalación: Posado y atornillado entre módulos
Diseño: Gitma-Área de diseño
Acabado: Granito y Autoclave

**Descripción:**
Sistema modular compuesto por módulos de piedra artificial reforzada en hormigón, combinados con madera de pino tratada y acero galvanizado, que crean recintos funcionales y estéticos para la protección y orden de contenedores de residuos urbanos. Con acabado en granito y tratamiento superficial decapado, cumple las normas UNE-EN 13198:2004 y UNE-EN13369:2018. Diseño que fomenta la integración en el paisajismo urbano y mejora la infraestructura verde, facilitando la accesibilidad y el mantenimiento en espacios públicos, sin necesidad de obra civil para su instalación.. Solucion de equipamiento urbano para espacios publicos.El equipamiento urbano Cubrecontenedores Recintos Ej.7 de Gitma esta diseñado para cubrecontenedores, con enfoque en durabilidad y mantenimiento eficiente.

**Montaje:**
Instalación práctica mediante posado y atornillado entre módulos con tornillería suministrada. Para dudas en montaje consultar soporte técnico.