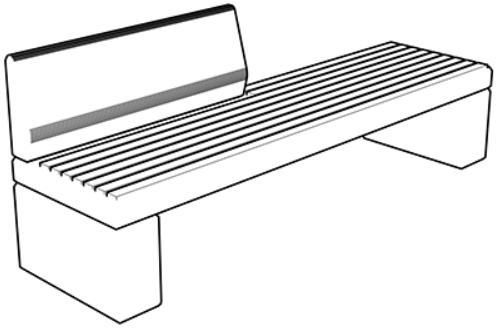

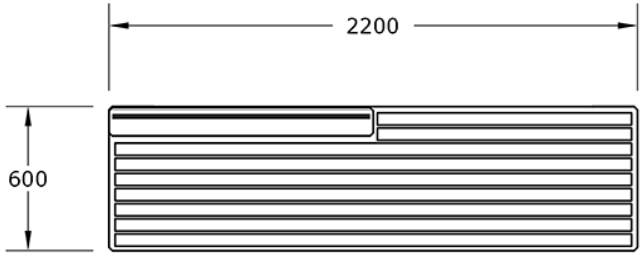

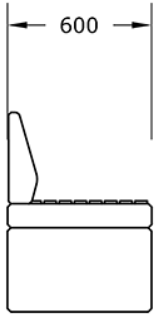



GITMA
mobiliario urbano
ASUA BG 96 S.L
Calle Sangroniz 2. 48150. Sondika. Bizkaia
T. 94 471 06 13 info@gitma.es WSP. 605 700 037





Mobiliario Urbano
Bancos

Banco Estrada Lateral
GMBEL

Características técnicas:

Peso: 643 kg

Material: Piedra Artificial + Simil Madera

Acabado: Granito o Blanco

Diseño: Gitma-Área de diseño

Descripción:
Banco urbano modelo Estrada Lateral fabricado en piedra artificial con acabado granito y asiento de símil madera con tacto cálido y siempre seco. Su diseño robusto con respaldo lateral aporta comodidad y estilo a espacios públicos y exteriores. Fabricado según normativas UNE-EN 13198:2004 y UNE-EN13369:2018, es ideal para mobiliario urbano resistente y sostenible en parques, plazas y entornos ciudadanos. Instalación sin obra civil.. Solucion de equipamiento urbano para espacios publicos.El equipamiento urbano Banco Estrada Lateral de Gitma esta orientado a bancos, con enfoque en durabilidad y mantenimiento eficiente.

Montaje:
Posar patas y pegar con cemento cola. Colocar asiento e introducir tubos de anclaje. Atornillar respaldo lateral con herramienta adecuada. Consultar asistencia técnica para montaje seguro.