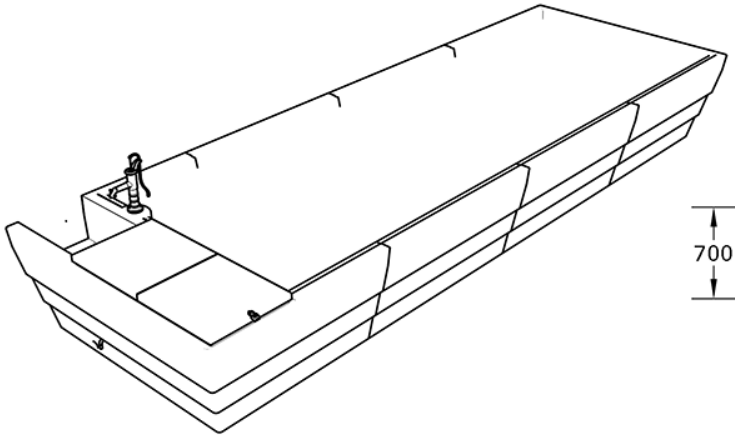

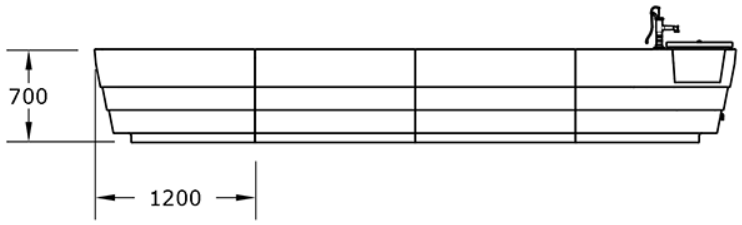

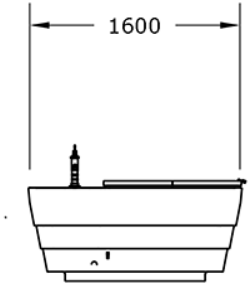

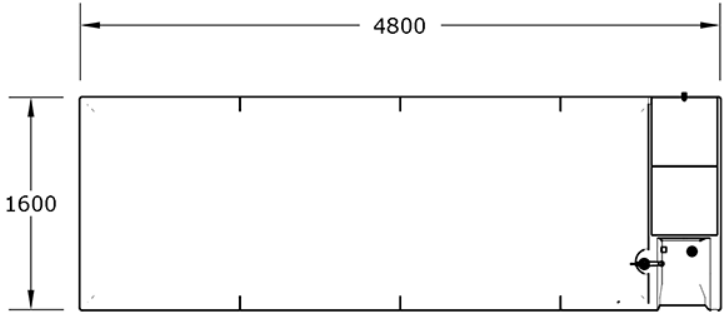

GITMA
mobiliario urbano
ASUA BG 96 S.L
Calle Sangroniz 2. 48150. Sondika. Bizkaia
T. 94 471 06 13 info@gitma.es WSP. 605 700 037





Ocio Urbano
Huertos

Huerto 4800 Completo
GOH4800C

Características técnicas:

Peso en vacío: 145kg(40kg+30kg+30kg+45kg)
Capacidad de tierra: 2237L
Capacidad de Agua: 1200L
Material: Polietileno Urbano (mdPE)
Diseño: Gitma-Área de diseño

Descripción:
Súper Huerto Gitma, gran maceta modular elevada a la altura de la cintura, ideal para huertos escolares y urbanos accesibles. Incluye aljibe para agua de lluvia con capacidad de 1200L, bomba manual, fregadero y caja de aperos con llave para organización. Fabricado en polietileno de media densidad (mdPE), resistente y sostenible, fomenta huertos lúdicos y educativos en espacios verdes urbanos. Promueve la participación ciudadana y el paisajismo sostenible en huertos urbanos modulares accesibles. Producto de fácil mantenimiento y alta durabilidad para entornos públicos.. Solucion de equipamiento urbano para espacios publicos.El equipamiento urbano Huerto 4800 Completo de Gitma esta orientado a huertos, destaca por su en durabilidad y mantenimiento eficiente.

Montaje:
Módulos ligeros para transporte manual. Instalar sobre superficies niveladas y calzar irregularidades. Consultar atención técnica.