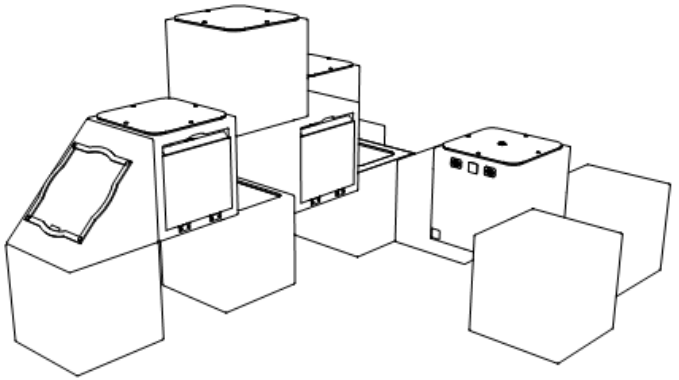

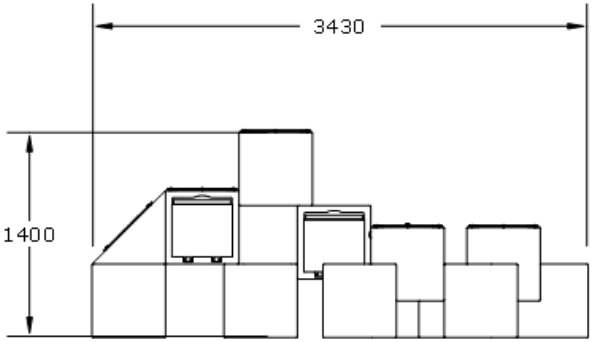

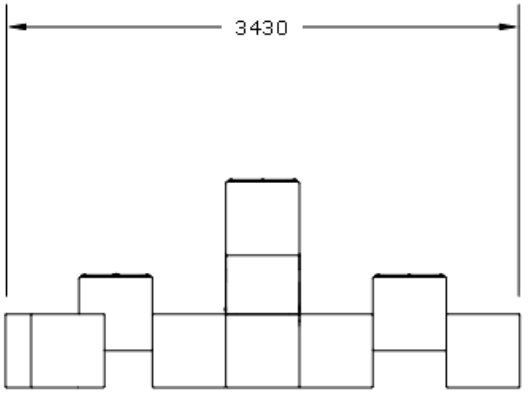

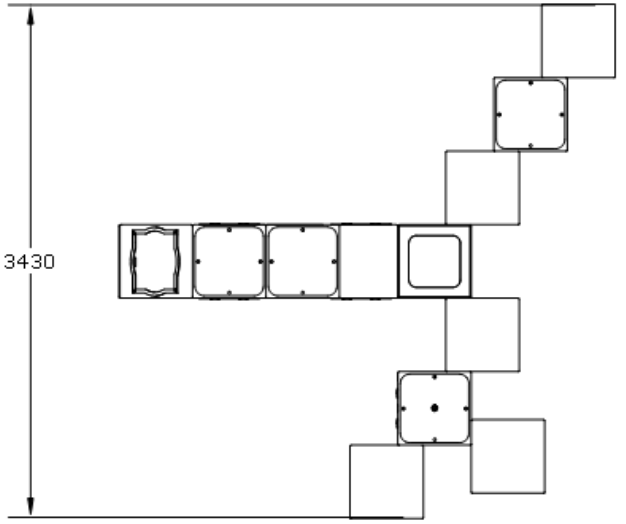

GITMA
mobiliario urbano
ASUA BG 96 S.L
Calle Sangroniz 2. 48150. Sondika. Bizkaia
T. 94 471 06 13 info@gitma.es WSP. 605 700 037

Ocio Urbano
Juegos de mesa para parques

Ludoteka Ejemplo 1
GOELE1

Características técnicas:

Material: Polietileno+Cristal laminado templado

Superficie: 2,16 m2

Diseño: Gitma-Área de diseño

Descripción:
Conjunto modular urbano que combina ludoteca y librería al aire libre con juegos de fichas, áreas de lectura accesibles y jardineras integradas. Equipado con placa solar, luminarias, enchufes USB y zona de juego con diana de monedas. Diseñado para fomentar la socialización, educación y descanso en espacios públicos accesibles y sostenibles, creando un punto de encuentro inclusivo y dinámico.

Montaje:
Premontado, uniones ocultas para seguridad. Instalación con anclajes o lastrado según ubicación. Montaje eléctrico supervisado por instalador autorizado. Consultar.