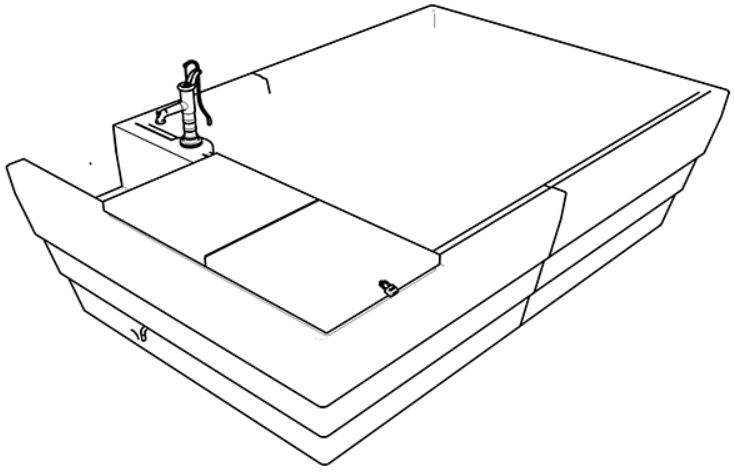

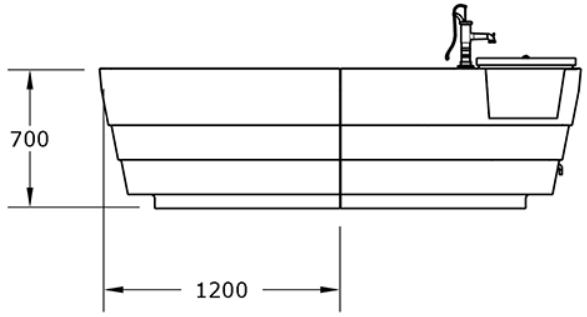

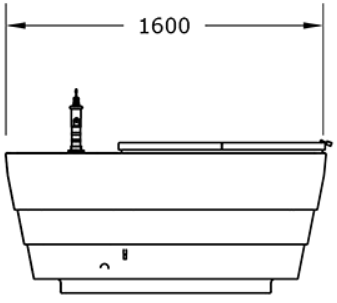

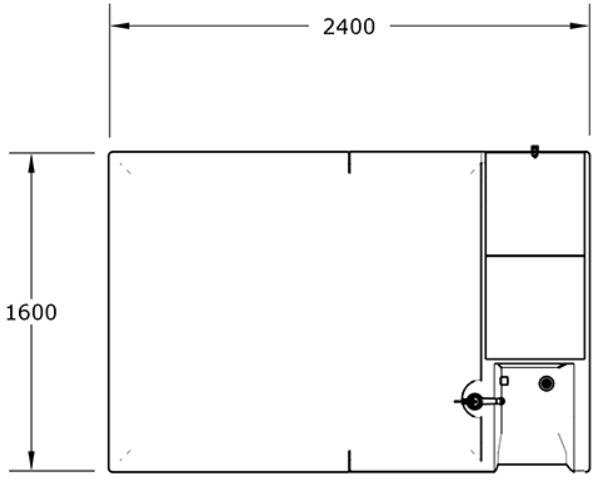

GITMA
mobiliario urbano
ASUA BG 96 S.L
Calle Sangroniz 2. 48150. Sondika. Bizkaia
T. 94 471 06 13 info@gitma.es WSP. 605 700 037





Ocio Urbano
Huertos

Huerto 2400 Completo
GOH2400C

Características técnicas:
Peso en vacío: 85kg (40kg+45kg)
Capacidad de tierra: 935L
Capacidad de agua: 600L
Material: Polietileno Urbano (mdPE)
Diseño: Gitma-Área de diseño

Descripción:
Huerto urbano modular GITMA, ideal para huertos escolares, huertos urbanos y huertos lúdicos accesibles. Sistema completo con depósito de agua para riego sostenible, bomba manual, fregadero y caja de aperos con llave. Fabricado en polietileno reciclado de media densidad (mdPE), resistente y ligero. Promueve la educación ambiental y el paisajismo urbano sostenible. Respetar resistencia del suelo.. Solucion de equipamiento urbano para espacios publicos.El equipamiento urbano Huerto 2400 Completo de Gitma esta orientado a huertos, con enfoque en durabilidad y mantenimiento eficiente.

Montaje:
Módulos ligeros y transportables. Instalación sencilla en superficies niveladas, ajustando irregularidades. Consultar atención técnica.