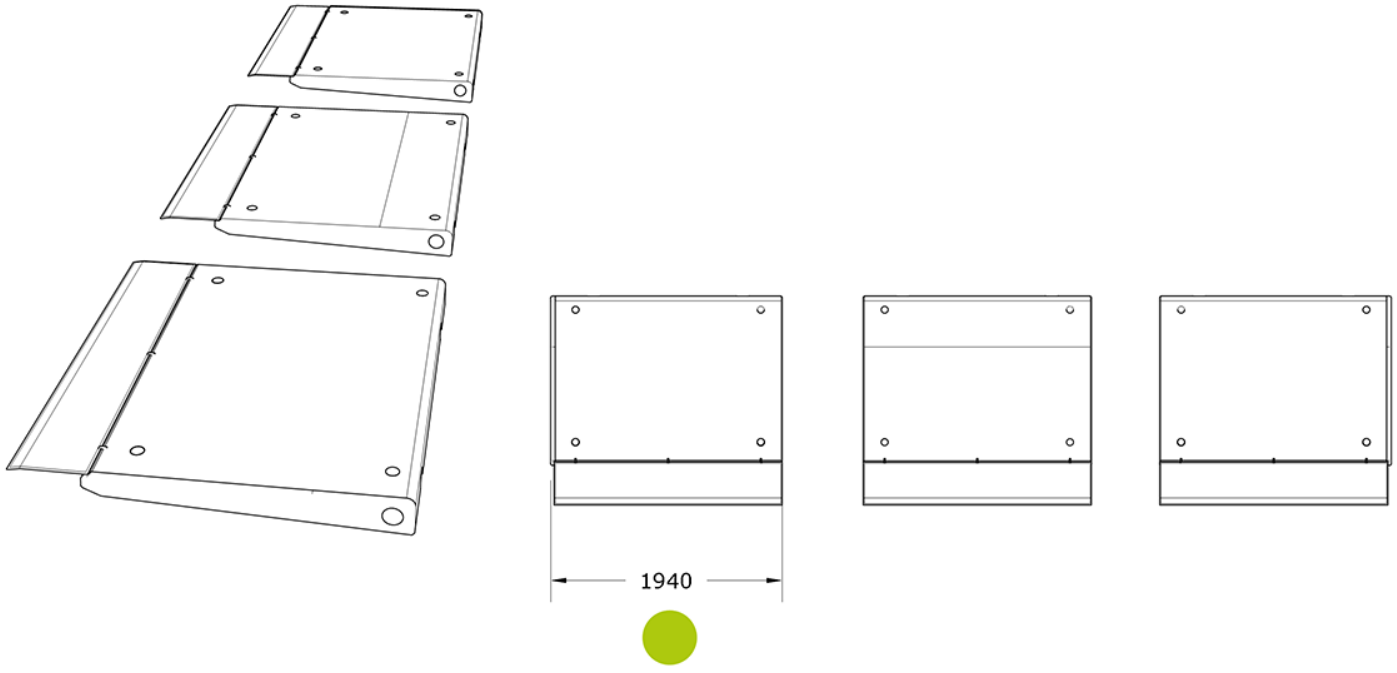

GITMA
mobiliario urbano
ASUA BG 96 S.L
Calle Sangroniz 2. 48150. Sondika. Bizkaia
T. 94 471 06 13 info@gitma.es WSP. 605 700 037





Mobiliario Urbano
Movilidad

Acera Modular AN Izq
GMMAMNLI2000

Características técnicas:

Peso: 1285 Kg

Material: Piedra Artificial+Acero

Acabado: Relieve lenguaje invidente

Diseño: Gitma-Área de diseño

Descripción:
Pieza modular remate lateral izquierdo modelo Acera Modular a nivel, medidas 1940x1893x170mm, nivelada a cota cero con acera civil, fabricada en hormigón armado y reforzado según UNE-EN 13198:2004 y UNE-EN13369:2018. Incluye puente abatible de acero para limpieza, superficies antideslizantes y señales podo-táctiles para accesibilidad. Personalizable.. Solucion de equipamiento urbano para espacios publicos.El equipamiento urbano Acera Modular AN Izq de Gitma esta orientado a movilidad, con enfoque en durabilidad y mantenimiento eficiente.

Montaje:
Simplemente posada y fijada con picas en perforaciones. Consultar atención técnica para instalación y personalización.