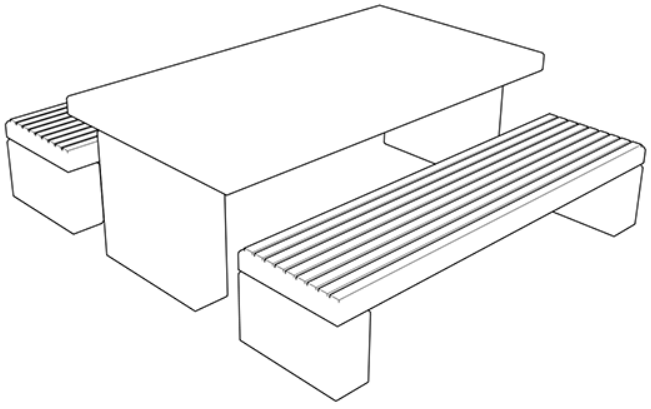

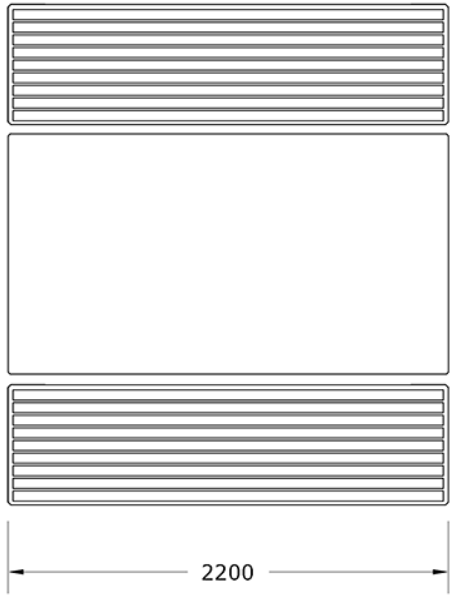

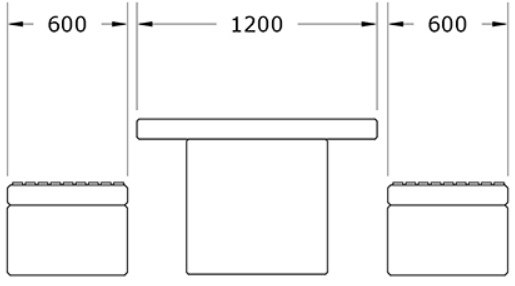

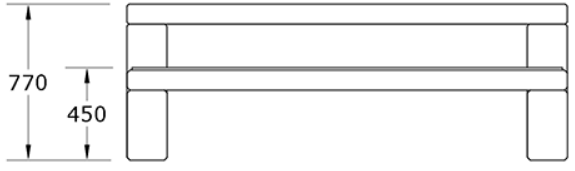

GITMA
mobiliario urbano
ASUA BG 96 S.L
Calle Sangroniz 2. 48150. Sondika. Bizkaia
T. 94 471 06 13 info@gitma.es WSP. 605 700 037





Mobiliario Urbano
Complementos

Mesa Estrada
GMCE

Características técnicas:

Peso: 1094 Kg
Material: Piedra Artificial
Acabado: Granito o Blanco
Diseño: Gitma-Área de diseño

Descripción:
Mesa fabricada en piedra artificial con acabado granito, compuesta por un tablero y dos patas. Peso de 1094 kg. Compatible y combinable con bancos Estrada en todas sus variantes. Producto duradero y de bajo mantenimiento, apto para espacios públicos con alta exigencia.. Solucion de equipamiento urbano para espacios publicos.El equipamiento urbano Mesa Estrada de Gitma esta orientado a complementos, con enfoque en durabilidad y mantenimiento eficiente.

Montaje:
Posar, ensamblar con tornillería y fijar preferentemente al pavimento con cemento cola. Consultar servicio técnico para montaje y mantenimiento.