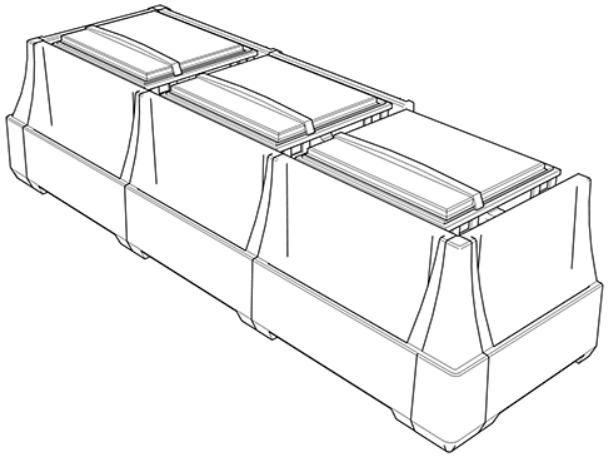

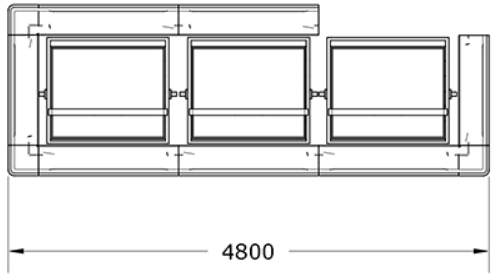

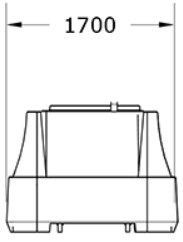

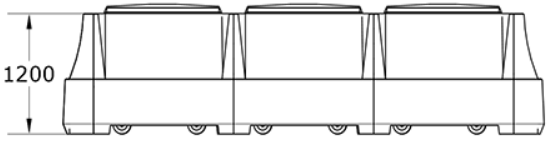

GITMA
mobiliario urbano
ASUA BG 96 S.L
Calle Sangroniz 2. 48150. Sondika. Bizkaia
T. 94 471 06 13 info@gitma.es WSP. 605 700 037





Mobiliario Urbano
Cubrecontenedores

Cubrecontenedores Recintos Ej.1
GMRE1

Características técnicas:

Peso: 3857 kg
Material: Piedra Artificial
Instalación: Posado y atornillado entre módulos
Diseño: Gitma-Área de diseño
Acabado: Granito o Blanco

Descripción:
Cubrecontenedor fabricado en piedra artificial de alta resistencia y hormigón armado, conforme a UNE-EN 13198:2004 y UNE-EN 13369:2018. Módulos modulares (J-1400, J-1100 y esquinero E-300) de dimensiones 4800x1200x1700 mm, acabado tratado con decapado con arena. Ideal para protección y orden en residuos urbanos con fácil accesibilidad.. Solucion de equipamiento urbano para espacios publicos.El equipamiento urbano Cubrecontenedores Recintos Ej.1 de Gitma esta orientado a cubrecontenedores, con enfoque en durabilidad y mantenimiento eficiente.

Montaje:
Instalación sencilla: posado y atornillado entre módulos con tornillería suministrada. No requiere obra civil. Consultar atención técnica para soporte en montaje y dudas.