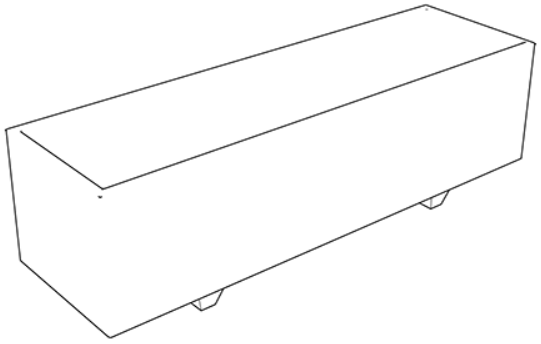

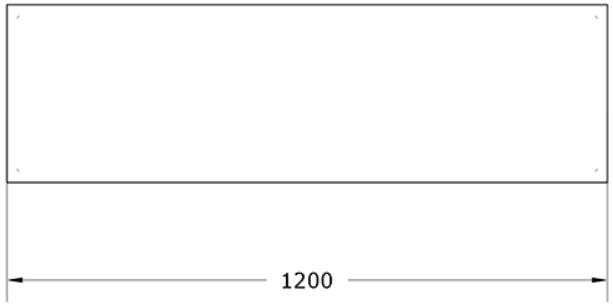

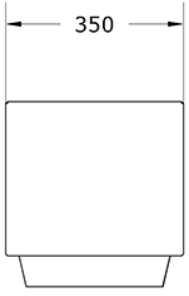



GITMA
mobiliario urbano
ASUA BG 96 S.L
Calle Sangroniz 2. 48150. Sondika. Bizkaia
T. 94 471 06 13 info@gitma.es WSP. 605 700 037





Mobiliario Urbano
Jardineras

Jardinera Parque 1200
GMJP1200

Características técnicas:

Peso: 130 kg
Capacidad: 125 l
Material: Piedra Artificial
Acabado: Granito o Blanco
Diseño: Gitma-Área de diseño

Descripción:
Jardinera monolítica modular de piedra artificial con diseño básico y funcional. Permite instalación de sistemas de riego automático. Acabados disponibles en granito, blanco, arenisca y negro. Cumple normativas UNE para mobiliario urbano, garantizando durabilidad y bajo mantenimiento. Perfecta para paisajismo sostenible y decoración urbana.. Solucion de equipamiento urbano para espacios publicos.El equipamiento urbano Jardinera Parque 1200 de Gitma esta orientado a jardineras, con enfoque en durabilidad y mantenimiento eficiente.

Montaje:
Instalación sencilla mediante posado sin obra civil. Consultar servicio técnico para asesoramiento en montaje y personalización.