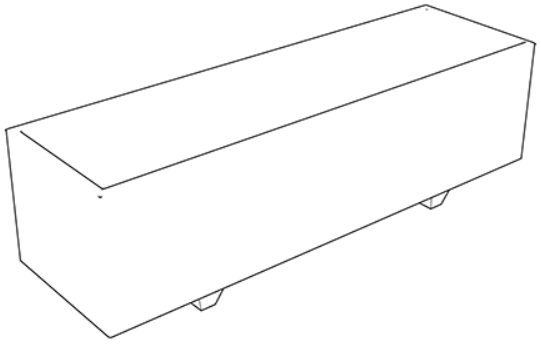

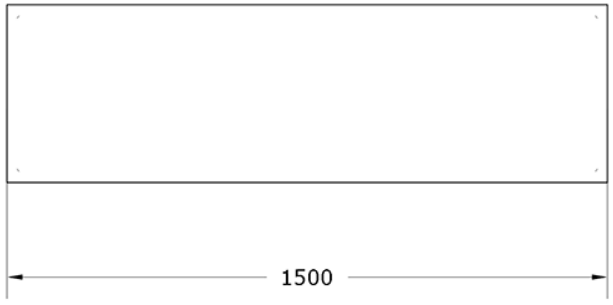

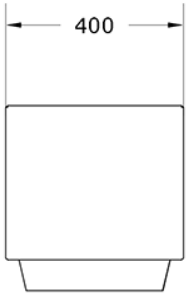

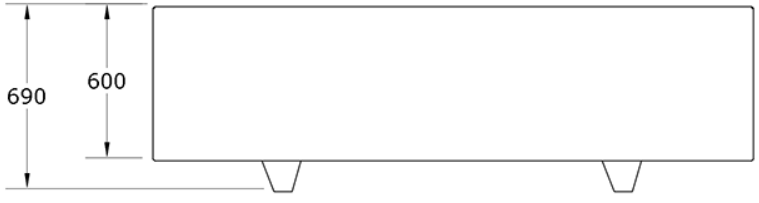

GITMA
mobiliario urbano
ASUA BG 96 S.L
Calle Sangroniz 2. 48150. Sondika. Bizkaia
T. 94 471 06 13 info@gitma.es WSP. 605 700 037





Mobiliario Urbano
Jardineras

Jardineras Parque 1500
GMJP1500

Características técnicas:

Peso: 300 kg
Capacidad: 171 L
Material: Piedra Artificial
Acabado: Granito o Blanco
Diseño: Gitma-Área de diseño

Descripción:
Jardinera rectangular monolítica de piedra artificial con patas elevadas que facilitan el drenaje y transporte. Compatible con sistemas de riego automático para eficiencia hídrica. Disponible en acabados granito, blanco, arenisca y negro. Cumple normativas UNE para mobiliario urbano, garantizando resistencia, durabilidad y bajo mantenimiento. Ideal para paisajismo urbano y decoración sostenible.. Solucion de equipamiento urbano para espacios publicos.El equipamiento urbano Jardineras Parque 1500 de Gitma esta orientado a jardineras, con enfoque en durabilidad y mantenimiento eficiente.

Montaje:
Instalación sencilla mediante posado sin obra civil. Consultar servicio técnico para asesoramiento en montaje y personalización.