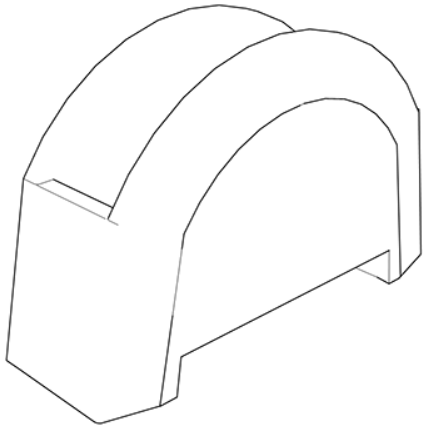

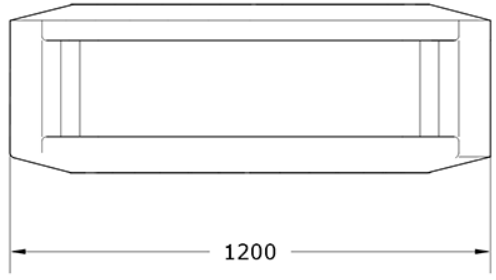

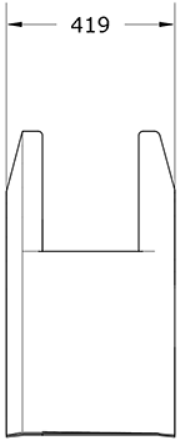

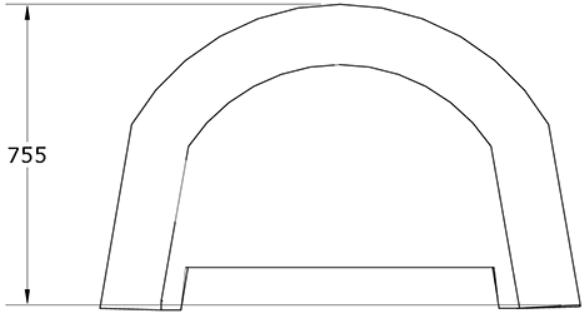

GITMA
mobiliario urbano
ASUA BG 96 S.L
Calle Sangroniz 2. 48150. Sondika. Bizkaia
T. 94 471 06 13 info@gitma.es WSP. 605 700 037

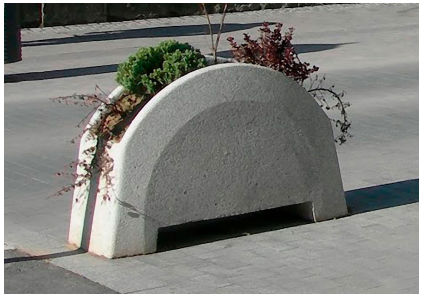



Mobiliario Urbano
Jardineras

Jardinera Concha
GMJC

Características técnicas:

Peso: 300 kg
Capacidad: 68 L
Material: Piedra Artificial
Acabado: Granito o Blanco
Diseño: Gitma-Área de diseño

Descripción:
Jardinera monolítica de piedra artificial resistente, con anchura reducida para espacios urbanos estrechos. Ideal para límites peatonales, terrazas de cafeterías, cerramientos y agrupaciones junto a contenedores urbanos. Acabados en granito, blanco, arenisca y negro para integración estética. Cumple normativas UNE para mobiliario urbano, garantiza resistencia a la intemperie y bajo mantenimiento. Fomenta paisajismo sostenible y mejora estética urbana... Solucion de equipamiento urbano para espacios publicos.El equipamiento urbano Jardinera Concha de Gitma esta orientado a jardineras, con enfoque en durabilidad y mantenimiento eficiente.

Montaje:
Instalación rápida y sencilla mediante posado, sin necesidad de obra civil. Producto diseñado para ser fácilmente trasladado con carretilla manual. Consultar servicio técnico para asesoramiento en montaje, transporte y mantenimiento de jardineras urbanas.