GITMA
mobiliario urbano

ASUA BG 96 S.L
Calle Sangroniz 2. 48150. Sondika. Bizkaia
T. 94 471 06 13 info@gitma.es WSP. 605 700 037

Ficha técnica de producto

Mobiliario Urbano
Jardineras



Jardinera Lolium Recta

GMJLR

Características técnicas:

Peso: 85 kg
Capacidad: 170 L
Material: Acero Carbono
Acabado: Oxiron
Diseño: Chantilly design y Gitma-Área de diseño

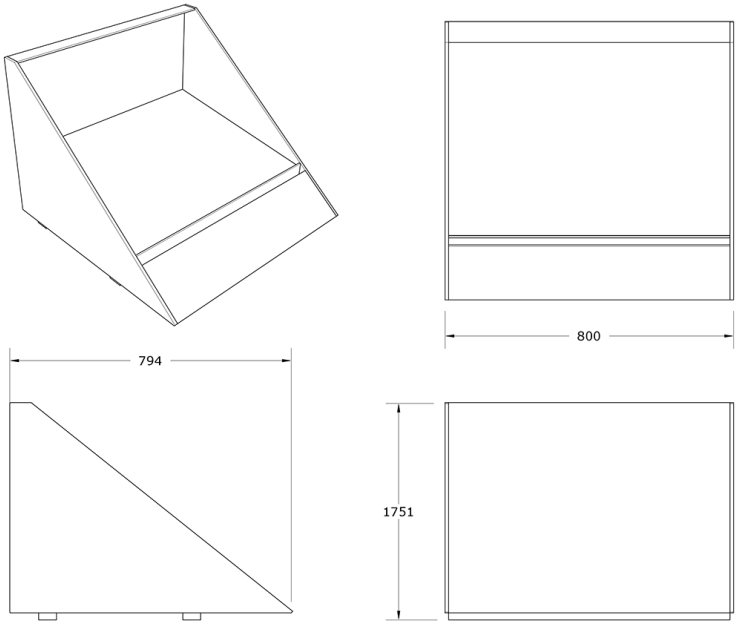



Jardinera urbana modular en acero carbono con inclinación para realzar las flores, ideal para parques, plazas y espacios públicos.. Solucion de equipamiento urbano para espacios publicos.

Descripción:
Jardinera modular de acero carbono con base cuadrada de 80x80 cm, diseñada para uso individual o combinada con módulos a 60º, creando parterres florales circulares o lineales. Perfecta para mobiliario urbano resistente y funcional, aporta diseño y sostenibilidad al paisajismo urbano. Su estructura inclinada facilita la visibilidad y el cuidado de las plantas, ideal para mejorar la calidad estética y ambiental de zonas verdes y espacios comunitarios.. Solucion de equipamiento urbano para espacios publicos.El equipamiento urbano Jardinera Lolium Recta de Gitma esta orientado a jardineras con enfoque en durabilidad y mantenimiento eficiente.

Montaje:
Simplemente posada sin necesidad de obra civil, montaje modular flexible para adaptarse a cualquier proyecto urbano. Consultar.