GITMA
mobiliario urbano

ASUA BG 96 S.L
Calle Sangroniz 2. 48150. Sondika. Bizkaia
T. 94 471 06 13 info@gitma.es WSP. 605 700 037

Ficha técnica de producto

Mobiliario Urbano
Jardineras



Jardinera Cilindro

GMJCI

Características técnicas:

Peso: 6,9 kg
Material: Polietileno Urbano (mdPE)
Instalación: Fijado al suelo y atornillado
Diseño: Gitma-Área de diseño
Acabado: Gama de colores polietileno

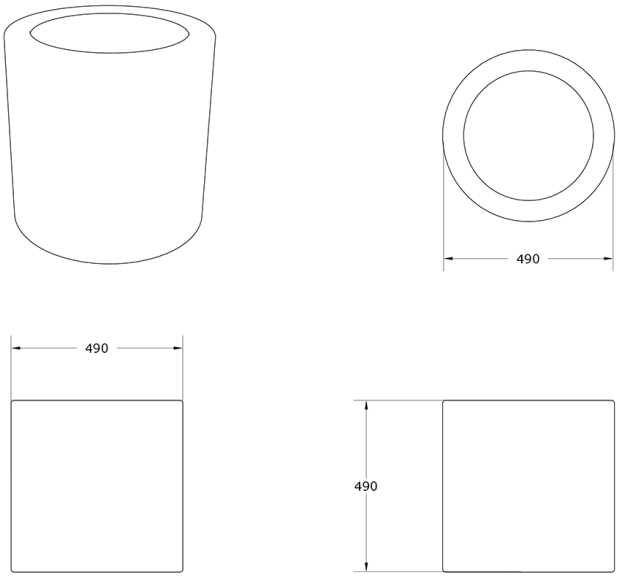



Jardinera urbana modular de polietileno con forma cilíndrica, cantos redondeados y tacto suave, disponible en amplia gama de colores.. Solucion de equipamiento urbano para espacios publicos.

Descripción:
Jardinera Cilindro fabricada en polietileno urbano (mdPE) de geometría básica cilíndrica, diseñada para integración en mobiliario urbano sostenible. Su diseño limpio y ergonómico, junto con su resistencia a la intemperie, la hace ideal para espacios públicos que buscan fomentar la infraestructura verde y la renaturalización urbana. Ligera y fácil de manejar, aporta funcionalidad y estética en parques y plazas.. Solucion de equipamiento urbano para espacios publicos.El equipamiento urbano Jardinera Cilindro de Gitma esta orientado a jardineras, con enfoque en durabilidad y mantenimiento eficiente.

Montaje:
Fijado al suelo y atornillado para garantizar estabilidad y durabilidad en entornos urbanos.