A S U A B G 9 6 S . L
Calle Sangroniz 2. 48150. Sondika. Bizkaia
T. 94 471 06 13 info@gitma.es WSP. 605 700 037

Ficha técnica de producto

Mobiliario Urbano
Cubrecontenedores

Cubrecontenedores Recintos Ej.6

GMRE6



Características técnicas:

Peso: 4263 kg
Material: Piedra Artificial
Instalación: Posado y atornillado entre módulos
Diseño: Gitma-Área de diseño
Acabado: Granito o Blanco

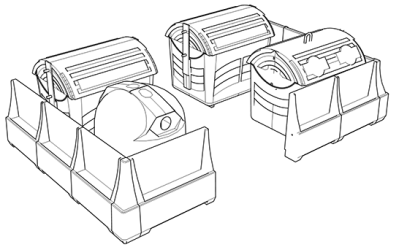

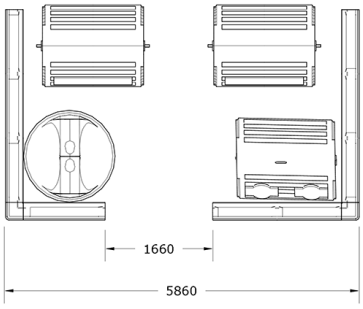



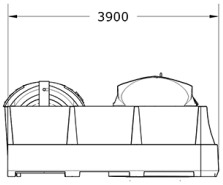

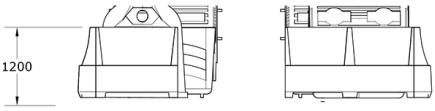

Sistema modular de cubrecontenedores en piedra artificial para mobiliario urbano resistente, que ordena y embellece espacios públicos de residuos.. Solucion de equipamiento urbano para espacios publicos.

Descripción:
Sistema modular de cubrecontenedores de piedra artificial con hormigón armado y/o reforzado, conforme normas UNE-EN 13198:2004 y UNE-EN13369:2018. Diseñado para transformar áreas de residuos en entornos limpios, funcionales y accesibles. Este mobiliario urbano resistente protege y embellece espacios públicos, facilitando la agrupación ordenada de contenedores urbanos, con tratamiento superficial decapado que garantiza durabilidad y estética. Ideal para proyectos de paisajismo y diseño urbano sostenible, sin necesidad de obra civil.. Solucion de equipamiento urbano para espacios publicos.El equipamiento urbano Cubrecontenedores Recintos Ej.6 de Gitma esta orientado a instalaciones sencillas, con el objetivo de minimizar tiempos y costes de ejecución.

Montaje:
Instalación sencilla, posado y atornillado entre módulos. Incluye tornillería suministrada. Consultar para asesoramiento técnico.