GITMA
mobiliario urbano
ASUA BG 96 S.L
Calle Sangroniz 2. 48150. Sondika. Bizkaia
T. 94 471 06 13 info@gitma.es WSP. 605 700 037

Ficha técnica de producto

Ocio Urbano
Huertos



Huerto 4800 Simple

GOH4800S

Características técnicas:

Peso en vacío: 140kg(40kg+30kg+30kg+45kg)
Capacidad de tierra: 2500 L
Capacidad de Agua: 1200 L
Material: Polietileno Urbano (mdPE)
Diseño: Gitma-Área de diseño

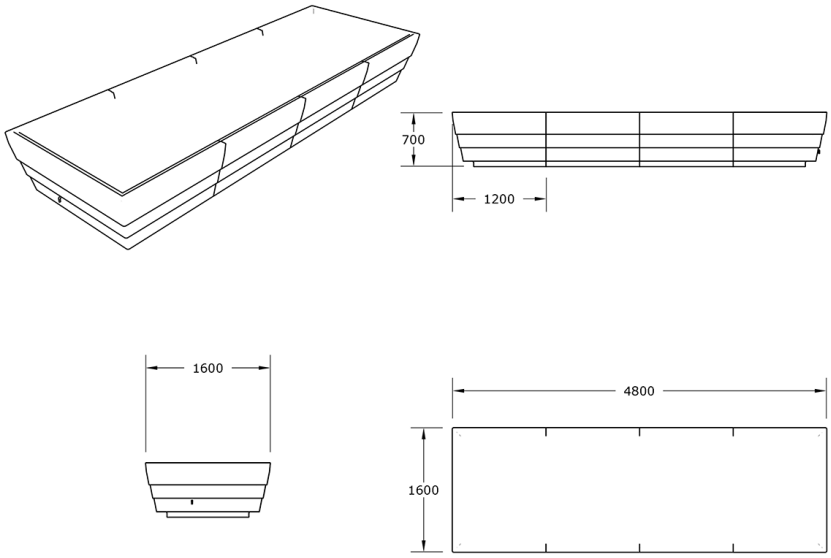



Huerto modular urbano ergonómico de gran capacidad. Cuatro módulos independientes para huertos escolares, comunitarios y urbanos.. Solucion de equipamiento urbano para espacios publicos.

Descripción:
Súper Huerto Gitma, diseño modular accesible y elevado a la altura de la cintura para huertos urbanos y huertos lúdicos. Fabricado en polietileno de media densidad (mdPE), con gran capacidad para agua (1200L) y tierra (2500L). Promueve paisajismo urbano sostenible, educación ambiental y participación ciudadana en espacios verdes urbanos. Fácil mantenimiento y robusto, ideal para huertos escolares, huertos comunitarios y huertos urbanos modulares accesibles, fomentando entornos educativos y recreativos. Producto durable para espacios públicos y huertas urbanas modulares. Solucion de equipamiento urbano para espacios publicos.El equipamiento urbano Huerto 4800 Simple de Gitma esta orientado a huertos, con enfoque en durabilidad y al instalar en superficies niveladas, calzar irregularidades. Consultar atención técnica para montaje seguro.

Montaje:
Módulos diseñados para transportar cada uno. Instalar en superficies.