GITMA
mobiliario urbano
ASUA BG 96 S.L
Calle Sangroniz 2. 48150. Sondika. Bizkaia
T. 94 471 06 13 info@gitma.es WSP. 605 700 037

Ficha técnica de producto

Ocio Urbano
Huertos



Huerto 3600 Simple

GOH3600S

Características técnicas:

Peso en vacío: 110kg(40kg+30kg+40kg)
Capacidad de tierra: 1849 L
Capacidad de Agua: 900L
Material: Polietileno Urbano (mdPE)
Diseño: Gitma-Área de diseño

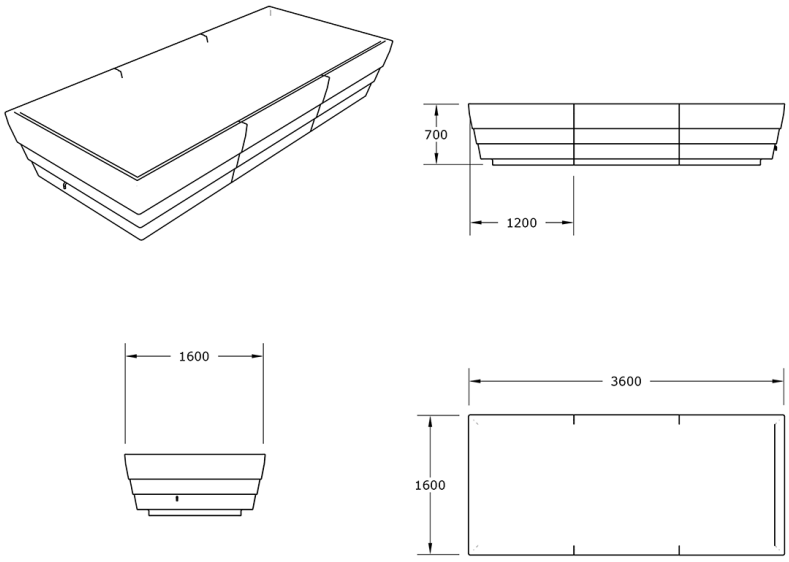



Huerto urbano modular de gran capacidad, ergonómico y accesible. Tres módulos independientes para huertos escolares, urbanos y comunitarios.. Solucion de equipamiento urbano para espacios publicos.

Descripción:
El súper huerto Gitma, modular y elevado a la altura de la cintura, está diseñado para huertos urbanos, huertos escolares y huertos lúdicos accesibles. Fabricado en polietileno de media densidad (mdPE), ofrece gran capacidad para agua (900L) y tierra (1849L). Promueve el paisajismo sostenible y la educación ambiental en espacios verdes urbanos. Su diseño robusto facilita el cultivo ergonómico, limpio y ordenado, ideal para fomentar la participación ciudadana en huertos lúdicos y sostenibles. Producto durable y fácil de mantener para entornos públicos y comunitarios.. Solucion de equipamiento urbano para espacios publicos.El equipamiento urbano Huerto 3600 Simple de Gitma esta orientado a huertos, con módulos independientes para transportar mineral eficiente.

Montaje:
Módulos de chapa lisa, montaje mineral eficiente. Solucion de equipamiento urbano para espacios publicos. Instalar en suelo nivelado, calzando irregularidades. Consultar servicio técnico para instalación segura y correcta.